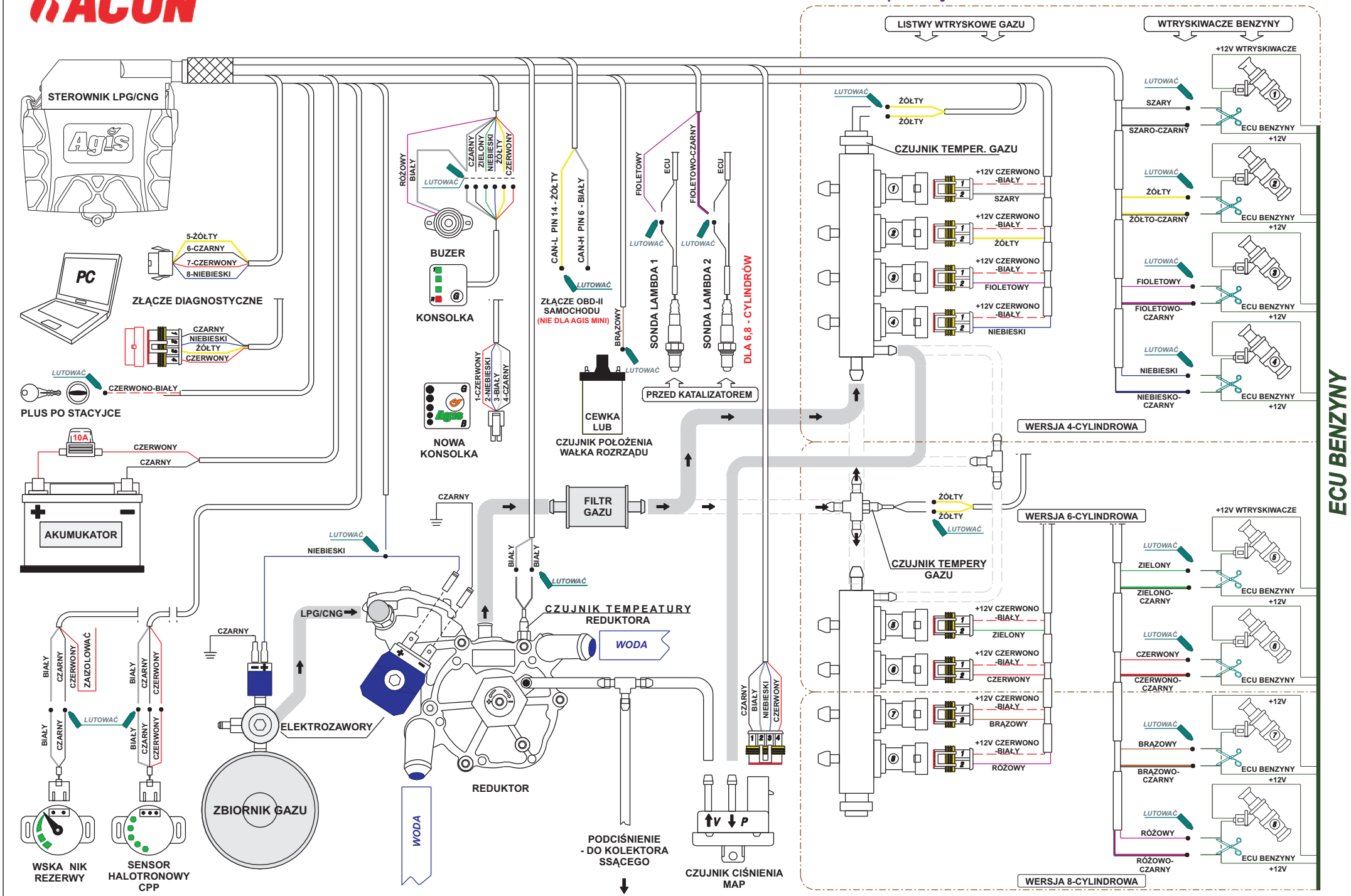STEROWNIK AGIS OBD/CAN / AGIS MINI S - schemat podłączenia.